RMB01

RICHARD MILLE | Brough Superior


RICHARD MILLE

「RMB01 は、男性的な力強さと女性的な優美さを兼ね備え、曲線美が醸し出す独特の魅力を放っています。このモーターサイクルは、私たちがこれまで経験したことのない新たな世界へとエレガントに足を踏み入れるきっかけとなり、妥協することなく究極の技術的精度を表現することができました。私たちは、長年培ってきた時計製造のノウハウをこのモーターサイクルに惜しみなく注ぎ込み、ブランドのアイデンティティを丁寧に表現しました。細部に至るまでのこだわりは、私の見解では、モーターサイクル界において類を見ないレベルです」

セシル・ゲナ
リシャール・ミル クリエイティブ＆開発ディレクター

「機械工学に情熱を注ぐ二人の出会いから生まれたこのマシンは、躍動するジャガーのような力強さと優美さを兼ね備え、まさにスプリンターのよう。チームにとって、このマシンとの出会いは忘れられない経験となるでしょう」

ティエリー アンリエット
ブラフシューペリア社 社長




TORQUE INDICATOR (dN. mm)
EVOLUTION II
POWER RESERVE
THIRTY-ONE (31) JEWELS
STED TO HEAT COLD
FIVE (5) POSITIONS
WATER RESISTANT 50M
D MADE

RICHARD MILLE

2001 年以来、リシャール・ミルは時計製造の概念を常に革新し続けてきました。24 年間の研究、24 年間のイノベーション、そして 24 年間にわたる新たな領域への挑戦です。自らの名を冠したブランドの創始者であるリシャール・ミル氏は、自動車と航空機に情熱を注ぎ、とりわけその卓越したメカニズムに魅了されてきました。リシャール・ミルの時計は、まさにこの 2 つの分野における技術的優位性への揺るぎない情熱の結晶と言えるでしょう。この独自の哲学こそが、リシャール・ミル・ブランドの真髄であり、その強さの源泉です。リシャール・ミルの各モデルは、3 つの柱を基盤とした革新的なコンセプトに基づいています。その第一の柱は、最先端の技術を極限まで追求し、性能を最大限に高めることです。各部品は、従来の時計製造の基準をはるかに超える、卓越した信頼性と耐久性を実現するために、細部に至るまで精密に設計・製造されています。最高のクロノメトリック基準の性能を追求するこの姿勢こそが、過酷な環境や衝撃にも耐えうる、軽量かつ高精度な時計を生み出したのです。リシャール・ミルは、フォーミュラ 1 レーシングや航空宇宙産業といった最先端分野で用いられる技術や素材を時計製造に応用し、装飾的な要素を一切排除した究極の時計を開発することで、時計製造における知識と技術の限界に挑戦し続けています。セーリングレース用素材であるカーボン TPT®、NASA が開発したカーボンナノファイバー、衛星用素材である AluSic、そしてリシャール・ミルが自社ムーブメントの製造に長年培ってきた技術で加工するグレード 5 チタン。これらが、セラミック、ゴールド、サファイアといった素材と融合し、リシャール・ミルの時計を彩ります。そして、二つ目の柱は、斬新な芸術性と建築的な美意識を兼ね備えた、一目で分かる個性的なデザインです。これが、リシャール・ミルの哲学の根幹を成しています。

このブランドは創業以来、卓越した機械工芸の美しさを追求し、視覚的に魅せるデザインを心がけてきました。極限まで削り込んだ立体的なムーブメントを、人間工学に基づき快適な装着感を実現したケースで美しく表現しています。
そして、この哲学の根幹には、高級時計製造の真髄である、熟練した時計職人による手作業による仕上げと、完璧な製品を生み出すための高度な技術が融合しているという理念があります。リシャール・ミルのウォッチは、最先端の技術と卓越した職人技の融合体です。時計のあらゆる部品は手作業で仕上げられ、組み立て前に細部に至るまで徹底的に美観をチェックされます。ムーブメントが前面と背面から完全に視認できるため、この完璧さは絶対的なものであり、妥協の余地はありません。この哲学は、リシャール・ミルを時計業界のリーディングブランドの一つへと急速に押し上げました。自動車や航空機、ヨット、アートなど、あらゆる分野に興味を持つリシャール・ミルはモーターサイクルの世界への進出を考えた時、自然とブラフシューペリアに目を向けました。両社の技術的、美的アプローチの共通点、そしてそれぞれの分野で最高のものを目指すという共通の理念が、このコラボレーションを必然的なものにしました。

RMB01 は、まさに時計製造の延長線上における創造物です。リシャール・ミルのコレクションの中でも異彩を放つモデルでありながら、リシャール・ミルの真髄を体現しています。流れるような曲線美、細部に至るまでのこだわり、そして何よりも、純粋な形で表現された機械美は、RMB01 をまさに動く芸術作品にしています。機能が形を決定し、全体的な美しさが新たな感覚を生み出す、リシャール・ミルの真髄が凝縮された逸品です。

Brough Superior

1919 年にジョージ ブラフによって創業されたブラフシューペリアは、モーターサイクル業界における不朽の伝説的存在であり、創業当初から「モーターサイクルのロールス ロイス」という異名で呼ばれてきました。ノッティンガムで誕生したこのブランドは、常に革新的なデザイン、他に類を見ない高品質、そして洗練されたエレガンスで知られています。冒険家や記録保持者たちが愛用したブラフシューペリアのモーターサイクルは、瞬く間にアイコン的存在となりました。特に、イギリスの軍人であり作家でもある「アラビアのロレンス」として知られるトーマス エドワード ロレンスが愛用したモーターサイクルは、ブラフシューペリアの代名詞と言えるでしょう。1939 年に一度休止状態になったブラフシューペリアは、2013 年にティエリー アンリエットとアルベール カスターニュによって復活を果たし、新たな歴史を刻み始めました。フランスのモーターサイクル界の重鎮で、卓越したバイクデザイナーであるティエリー アンリエットは、ジョージ ブラフの先見的精神を尊重し継承すると共に最新の技術によって革新をもたらしました。

現在、ブラフシューペリアは、チタンやアルミニウムなどの高品質素材を使用し、プラスチック部品を可能な限り用いないモーターサイクルを製造しています。エアバスの本拠地であるトゥールーズ地方の航空機メーカーとの提携により、航空機産業の高度な技術が取り入れられています。これらの真の傑作は、大胆なデザインと精密なエンジニアリングを融合させています。構造用カーボン、4 枚ディスクブレーキシステム、ダブルウィシュボーンタイプのフィオールフォークなど、革新的技術の採用は、ブラフシューペリアが卓越性を追求し続ける姿勢を物語っています。今日、ブラフシューペリアは、伝統と現代性を融合させた超高級バイクを製造することで、その輝かしい伝統を今もなお継承しています。目の肥えたバイク愛好家たちに究極の体験を提供するこのブランドは、モーターサイクル界における、卓越した性能と格調の象徴として、揺るぎない地位を確立しています。

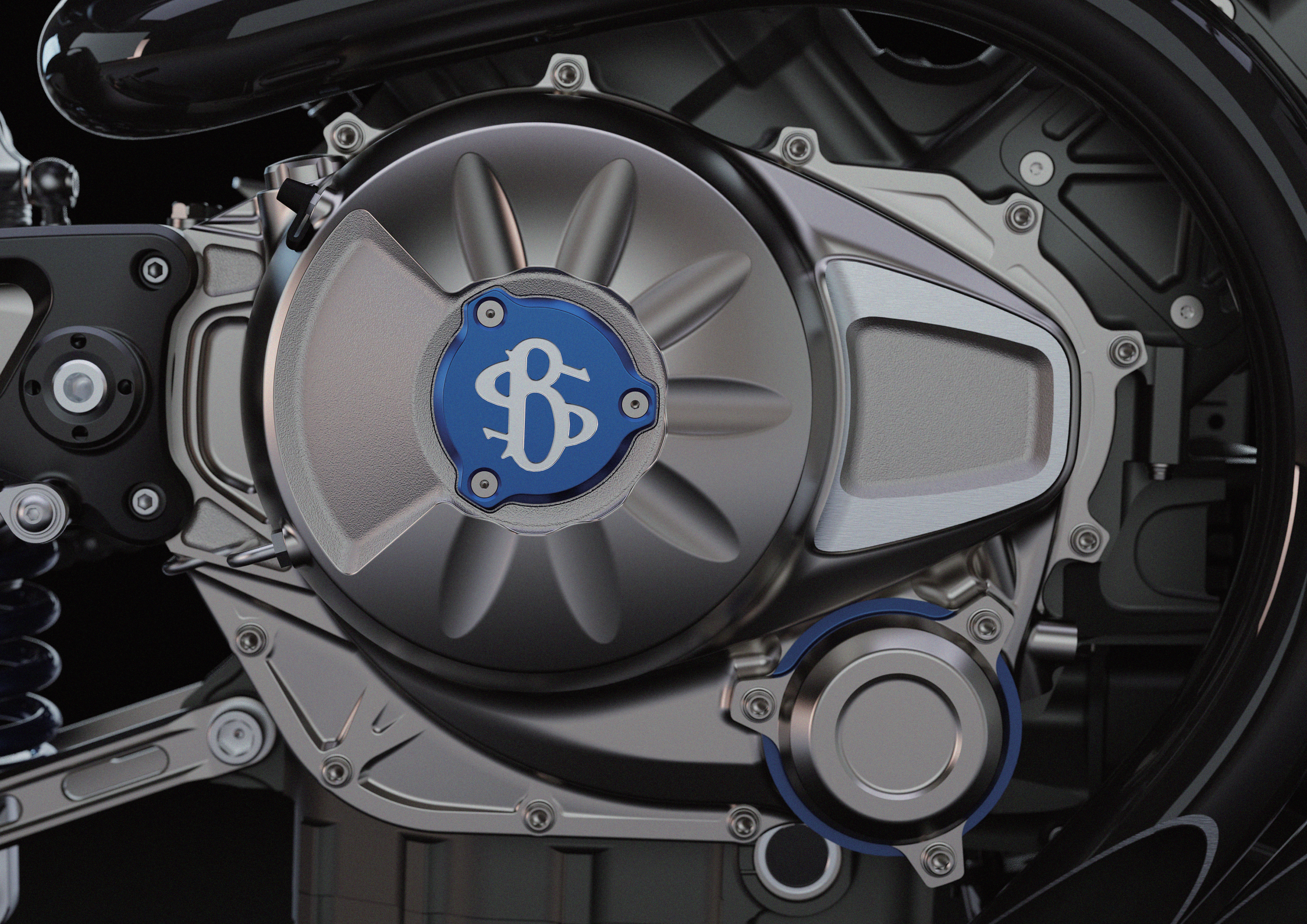


Brough
Superior
RICHARD MILLE
MICHELIN
POWER SLICK

リシャール・ミルとブラフシューペリア
卓越性を追求する、特別なコラボレーション

スイスの高級時計ブランド、リシャール・ミルと、卓越した高性能モーターサイクルを製造する名門ブランド、ブラフシューペリアが、独占的なパートナーシップを締結しました。この大胆なコラボレーションによって誕生したのが、RMB01 という名の究極のモーターサイクルであり、クラフトマンシップ、技術革新、そして伝統が融合した芸術作品と言えるでしょう。革新性、大胆な美意識、そして常に限界に挑戦し続ける姿勢は、両ブランドが共有する価値観です。デザインから製造に至るまで、あらゆる工程が細部にわたって徹底的にこだわり抜かれ、乗る人の心を揺さぶるような感動を生み出します。リシャール・ミルが掲げる哲学と、完璧を追求する姿勢は、ブラフシューペリアと共通しており、両ブランドの間に強固な絆が築かれたのです。このコラボレーションは、リシャール・ミルが追求する究極の時計製造技術と、ブラフシューペリアが誇る最高峰のエンジニアリングが完璧に融合した証と言えるでしょう。RMB01 は、野心的なプロジェクトであり、類例のない偉業であり、ライダーの五感を刺激し、パフォーマンスと美しさの限界を押し広げるために生み出されたのです。



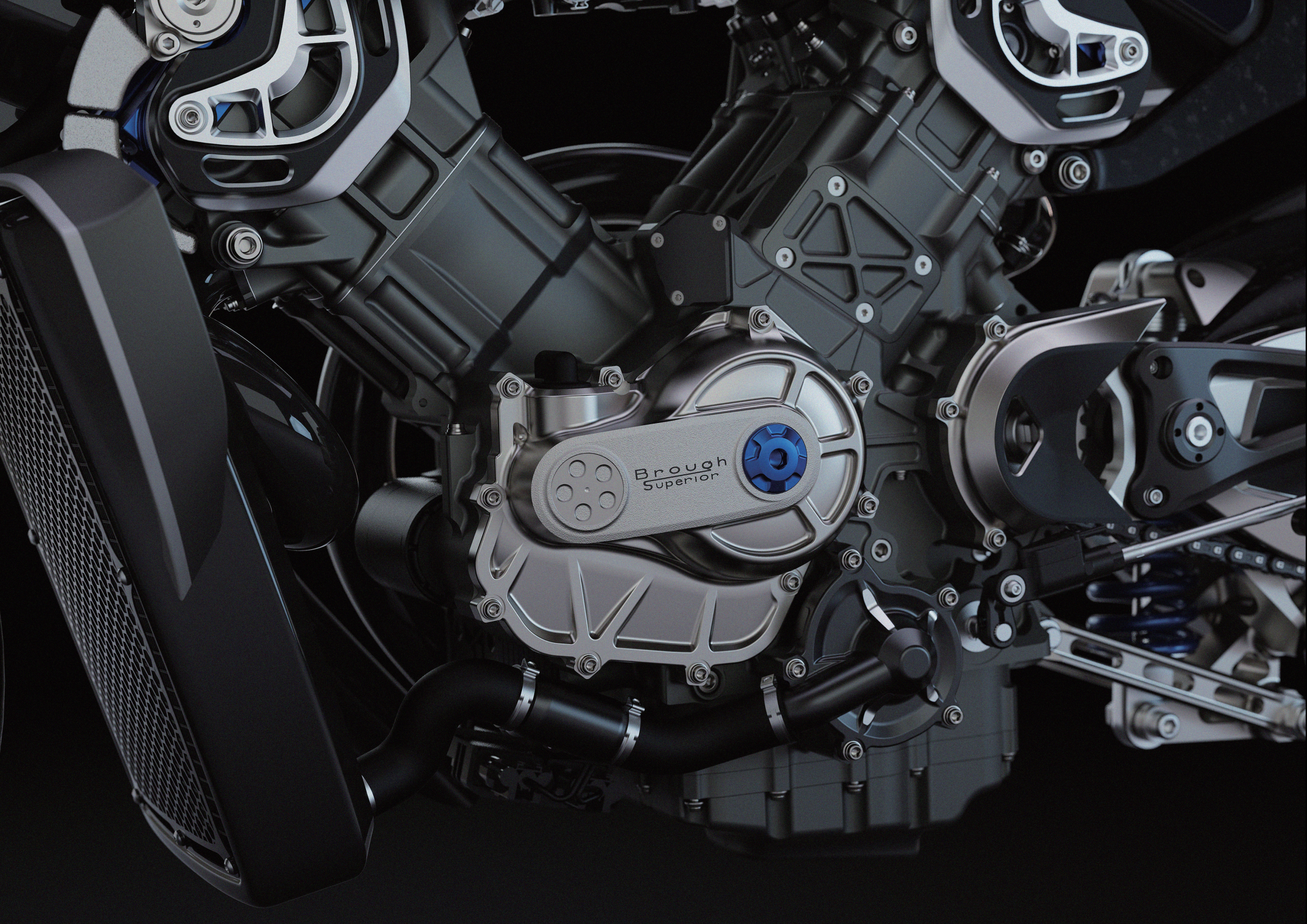
Brough
Superior


Superior
RMB01



大胆で彫刻的、そして官能的なデザイン
RMB01 は常に躍動感に満ちている

妥協を許さないモーターサイクル RMB01 は、20 世紀初頭に木製のトラックでレースが行われていた、歴史上最初のレーシングモーターサイクルであるボードトラッカーにインスパイアされています。極限まで簡素化されたデザインは、モーターサイクルの本質である軽さと性能を最大限に表現しています。長めの燃料タンク、ミニマリストなシート、そしてむき出しのエンジンが特徴的なシンプルなデザインです。このコンセプトは、現代的に洗練され、エレガントに進化しました。楕円形で力強く、緊張感のあるラインが、まるで獰猛な獣のようなダイナミックなシルエットを際立たせています。
車体全体に施された数々の開口部と、ダウンフォースと安定性を生み出す空力パーツによって、その軽快さが強調されています。


Brough
Superior
RICHARD MILLE
MICHELIN
POWER Slick


Brough
Superior
RICHARD MILLE
RMB01


RICHARD MILLE
MICHELIN




RICHARD MILLE
300
200
100
0
RMB01
RMB01
LIMITED EDITION
001/150
RICHARD MILLE
Brough Superior



時計へのオマージュ

この究極の限定モデル モーターサイクルのために、あらゆる部品が専用設計で開発されました。鍛造カーボンフレームと自立構造の骨格に加え、航空機用合金の塊から精密加工されたエンジンは、まさに傑作です。サスペンション（スイングアームとフォーク）も同様です。この設計により、重量を最小限に抑え、高い効率性を実現しています。時計とモーターサイクルのメカニズムには多くの共通点があり、それらを活かした開発が行われました。例えば、視認性の高い機械式スピードメーター、革新的な素材、そして時計のムーブメントの歯車構造を模したホイールリムなど、数々の要素がその証です。


Brough
Superior
RICHARD MILLE
MICHELIN
POWER Slick
200/55 ZR 17

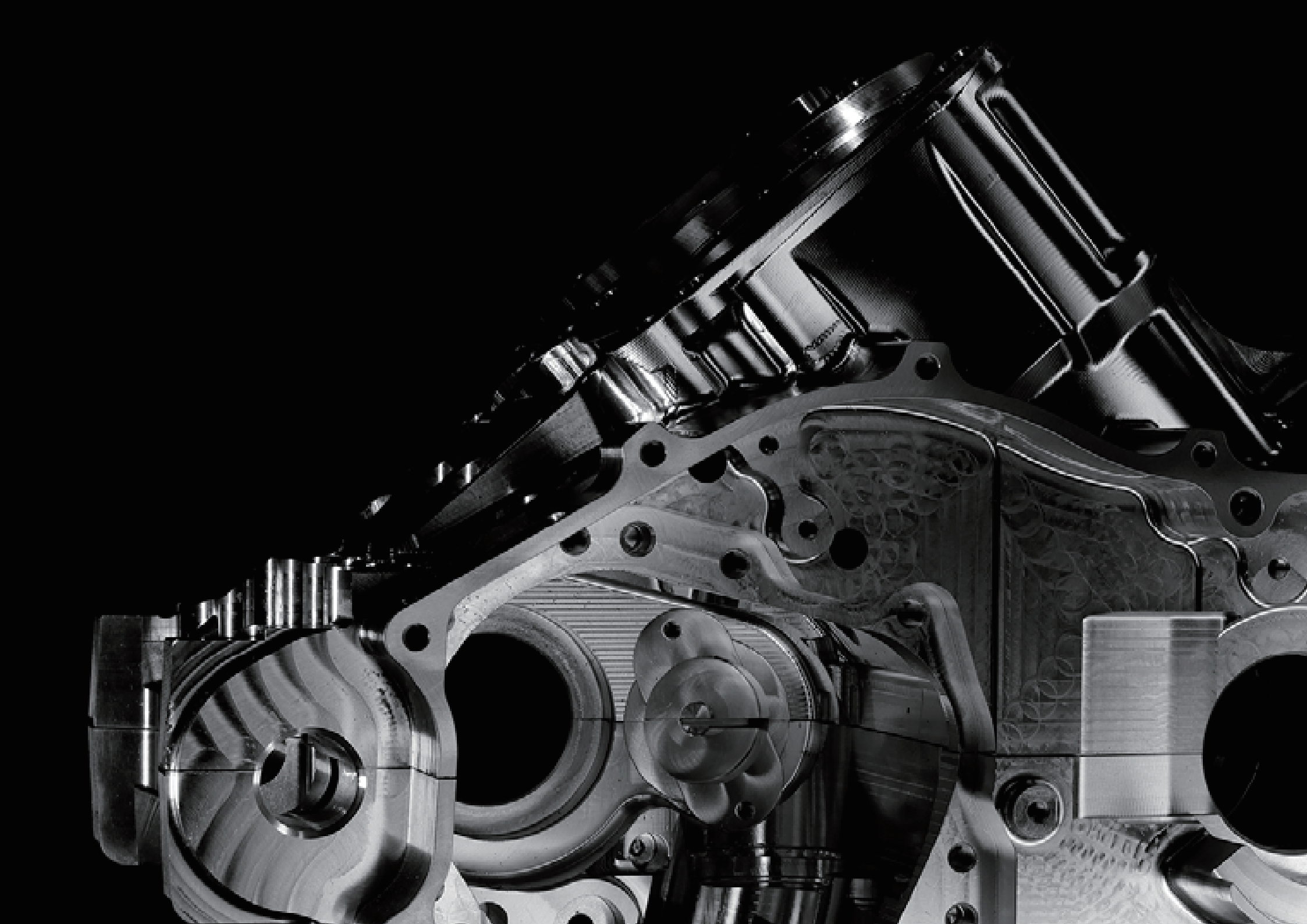

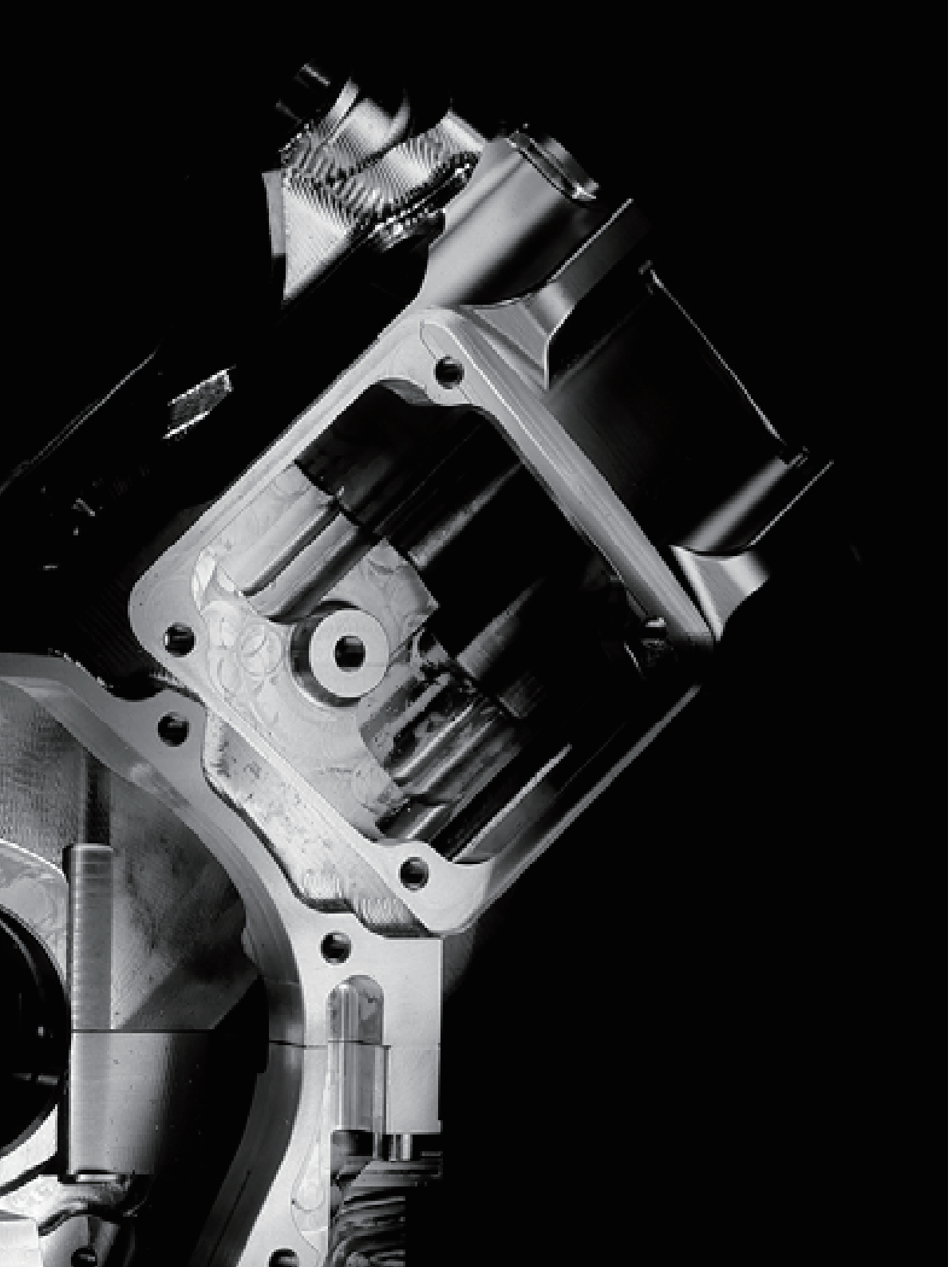

技術仕様（エンジン）

997cc のツインシリンダーエンジンは、高品質なアルミニウム（マグネシウム含有率の高い 5000 系合金）の塊から精密に削り出されます。クランクケースやシリンダーはすべて 5 軸制御の NC 工作機械で製作されています。内部の形状と多数の凹部を最適化し大幅な軽量化を実現。160kg の原材料から最終的に 23kg の完成品へと仕上がります。



技術的なシャーシ設計

ダブルウィッシュボーンタイプのフィオールフォークは、ブラフシューベリアの DNA を象徴するデザインです。

この構造は、操舵機構とブレーキ機構を独立させることで、高速コーナリング時の安定性を向上させ、ブレーキ性能を改善するアンチノーズダイブ効果をもたらします。また、可動式の軸やピボットなど、機械的な構成要素は、まるで時計のムーブメントを彷彿とさせます。

時計の歯車にインスパイアされたスペシャルホイールは、軽量なアルミ合金製のフープとリムを採用することで機動性を向上させ、ボルトで固定されたハブにより剛性を確保しています。これらのハブとディスクローターが、互いに重なり合うように配置されているデザインは、トゥールビヨン機構を連想させる、巧妙なメカニカル構造と言えるでしょう。





SPECIFICATIONS


Superior
RICHARD MILLE
MICHELIN

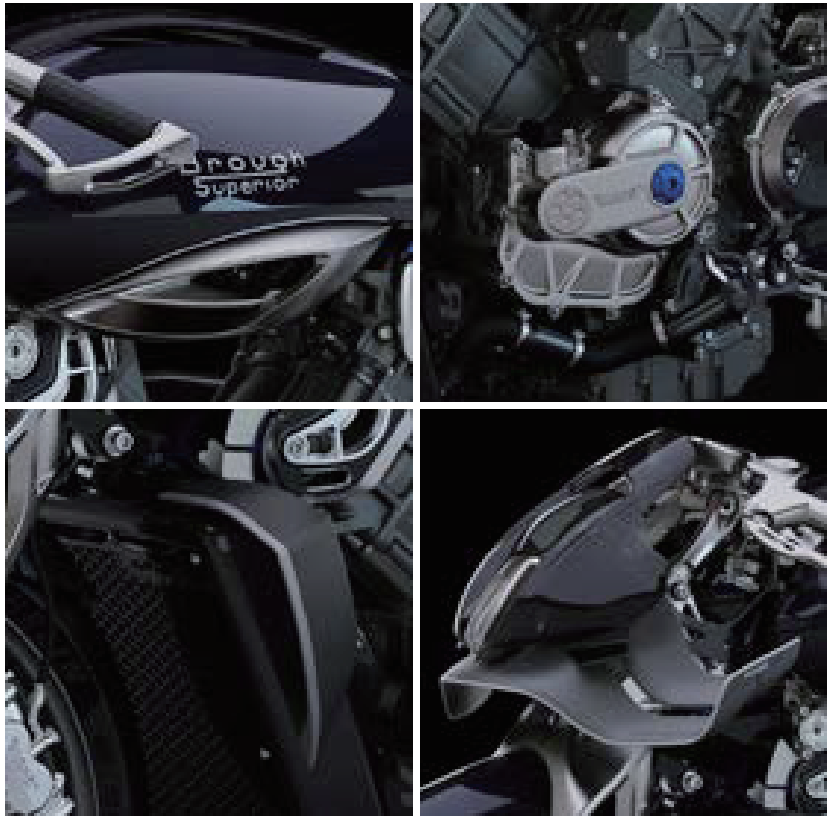

RMB01

ノクターナル サファイア

RMB01 のボディパネルとフロントフェンダーは、光に当たると輝きを放つ艶やかなノクターナルサファイアブルーで仕上げられています。この美しいカラーは、流れるような曲線美を際立たせます。

エアロダイナミックキットは、マットなアンサラサイトグレーで塗装されており、力強い印象を与えます。一方、ライトグレーのアクセントカラーは、洗練されたコントラストを演出しています。

シリンダーヘッドカバー、クラッチマスターシリンダーハウジング、オルタネーターカバー、ショックアブソーバーのスプリングにはブルーの仕上げが施され、全体的に上品な仕上がりとなっています。

エクソスケルトンフレームとフェンダーには、軽量性と強度を兼ね備えたマット仕上げの鍛造カーボン素材が使用されており、RMB01 の洗練されたデザインをさらに際立たせています。

ハンドルバーからスピードメーターまで続くスモーク仕上げのパーツは、バイクのスタイリッシュで洗練された印象を際立たせています。


Brough
Superior
RICHARD MILLE
MICHELIN

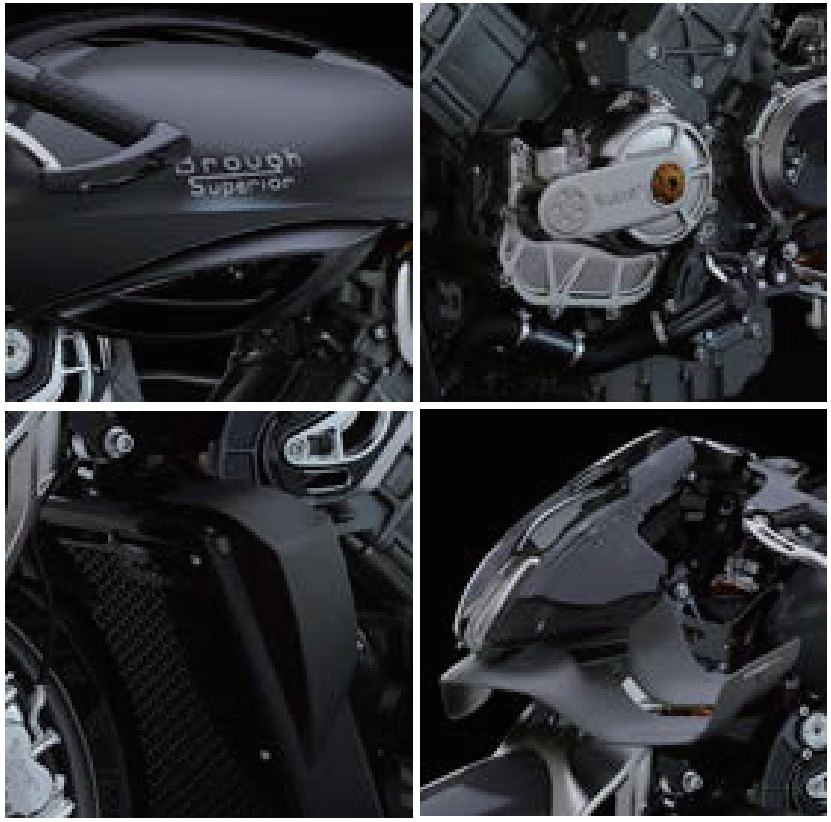

RMB01

セレーネ

マットなアンソラサイトグレーに仕上げられたボディは、カーボンファイバー製エクステリアフレームと完璧に調和し、力強くダイナミックなシルエットを生み出しています。

マット仕上げの鍛造カーボン製エアロダイナミックキット、そしてサイドパネルと同様にアンソラサイトグレーに仕上げられたフロントスポイラーは、彫刻のようなフレームデザインと相まって、極めて現代的で、かつ軽量かつ高性能なデザインを実現しています。

オレンジ色のアクセントカラー（シリンダーヘッドカバー、クラッチマスターシリンダーカバー、オルタネーターカバー、ショックアブソーバーのスプリング）が、洗練された印象を与えます。ハンドルバー周辺部とフレームに施されたブラックアルマイト加工は、技術的な要素を際立たせながら、エレガントな印象を与えています。


Superior
RICHARD MILLE
MICHELIN



RMB01

パールオブスピード

ボディパネルとフロントフェンダーに施されたマットなパールホワイトの塗装は、洗練された上品な美しさを表現し、光を優しく反射することで、RMB01 のマット仕上げの鍛造カーボンパーツを際立たせます。
マット仕上げの鍛造カーボン製エアロダイナミクスパーツは、現代的でレーシングテイストあふれるデザインとなっており、ツヤのあるグラフィックデカールが際立つコントラストを演出しています。フロントスポイラーとサイドパネルは、マットなアンソラサイトグレーで、アクセントとしてマットブラックが使用されています。
赤いパーツ（シリンダーヘッドカバー、クラッチマスターシリンダー、オルタネーターカバー、ショックアブソーバーのスプリング）が、スポーティな印象をさらに際立たせています。
フレームと同じく丁寧に黒アルマイト加工されたハンドルバーガードは、シンプルでありながら技術的なデザインを強調しています。



DESIGNER SPEC SEAT



OPTIONAL LEATHER SEAT

オプション
シート

レーシングバイク用に最適化されたミニマルデザインのシートは、特殊な成形ゴム素材を使用しており、表面には精緻なディテールとレーザー加工による質感仕上げが施されています。
オプションとして、グリップとセットになった、上質なレザーを使用した手作りのシートもご用意しております。高級感のあるレザーとコントラストカラーのステッチが、クラシックな雰囲気を演出します。

DIMENSIONS

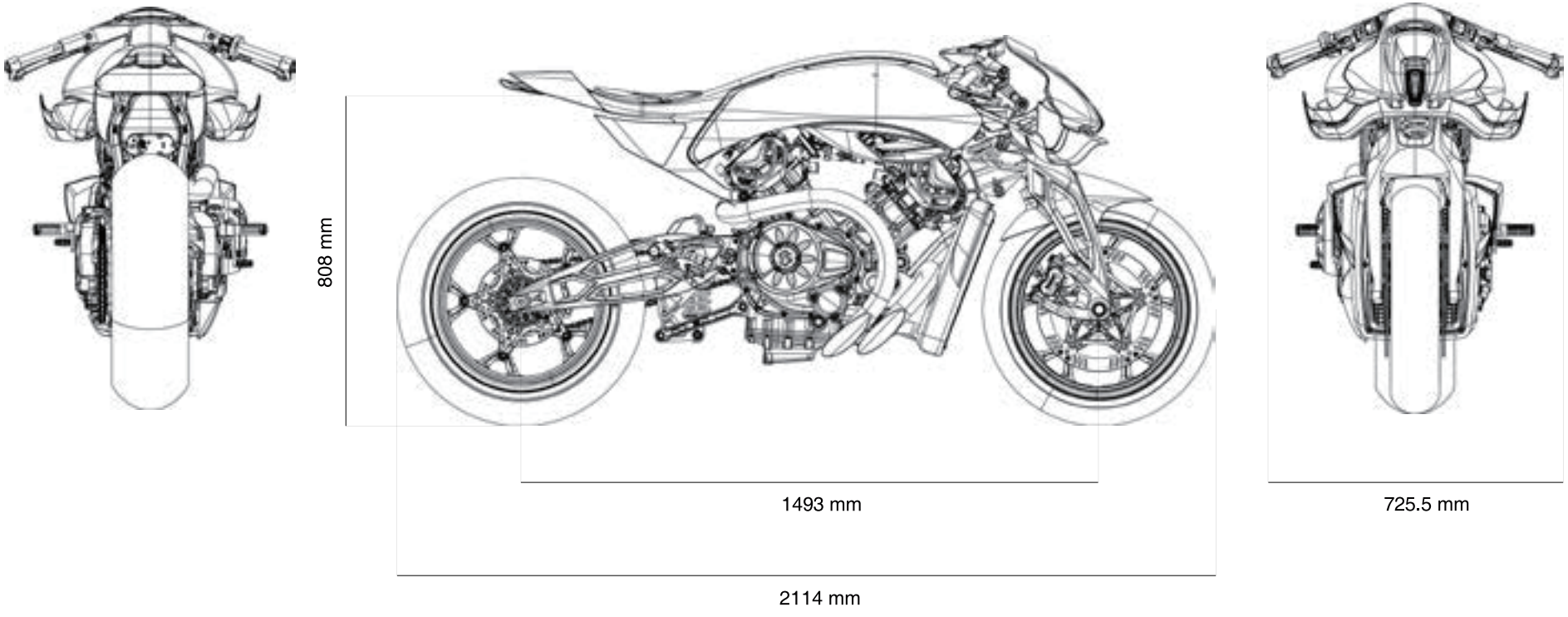

TECHNICAL SPECIFICATIONS

ENGINE

Type	997cc water-cooled dohc 88˚ V-twin four-stroke with four valves per cylinder and composite chain/gear cam drive
Dimensions	94 mm x 71.8 mm
Power	130
Gearbox	6-speed cassette type
Clutch	Multiplate oil-bath clutch with hydraulic operation, APTC slipper clutch

CHASSIS

Frame	CNC Aluminium frame with structural engine and carbon forged exoskeleton
Front suspension	Fior-type CNC Machined Aluminium fork with twin articulated triangular links and Preload and rebound adjustable monoshock with 85mm travel
Rear suspension	CNC Machined Aluminium Swing Arm pivoting in engine crankcases, with monoshock adjustable for preload and rebound damping and progressive rate link with 113mm travel
Caster angles	22.9˚ with 86.9mm trail
Front brake	2 x 320mm Stainless Steel discs with 2 x four-piston radial calipers
Rear brake	1 x 230mm Stainless Steel disc with 1 x two-piston caliper
Wheels	Rim hoop and flanges assembled on hub, all parts are CNC Machined Aluminium
Front tire	120/70 ZR17 58W on 3.50 inches
Rear tire	200/55 ZR17 78W on 6.00 inches


RICHARD MILLE



RICHARD MILLE | Brough Superior

BROUGH SUPERIOR MOTORCYCLES SAS
20 rue Jean Monnet, 31240 Saint-Jean, France
+33 (0) 562 892 460

www.broughsuperiormotorcycles.com